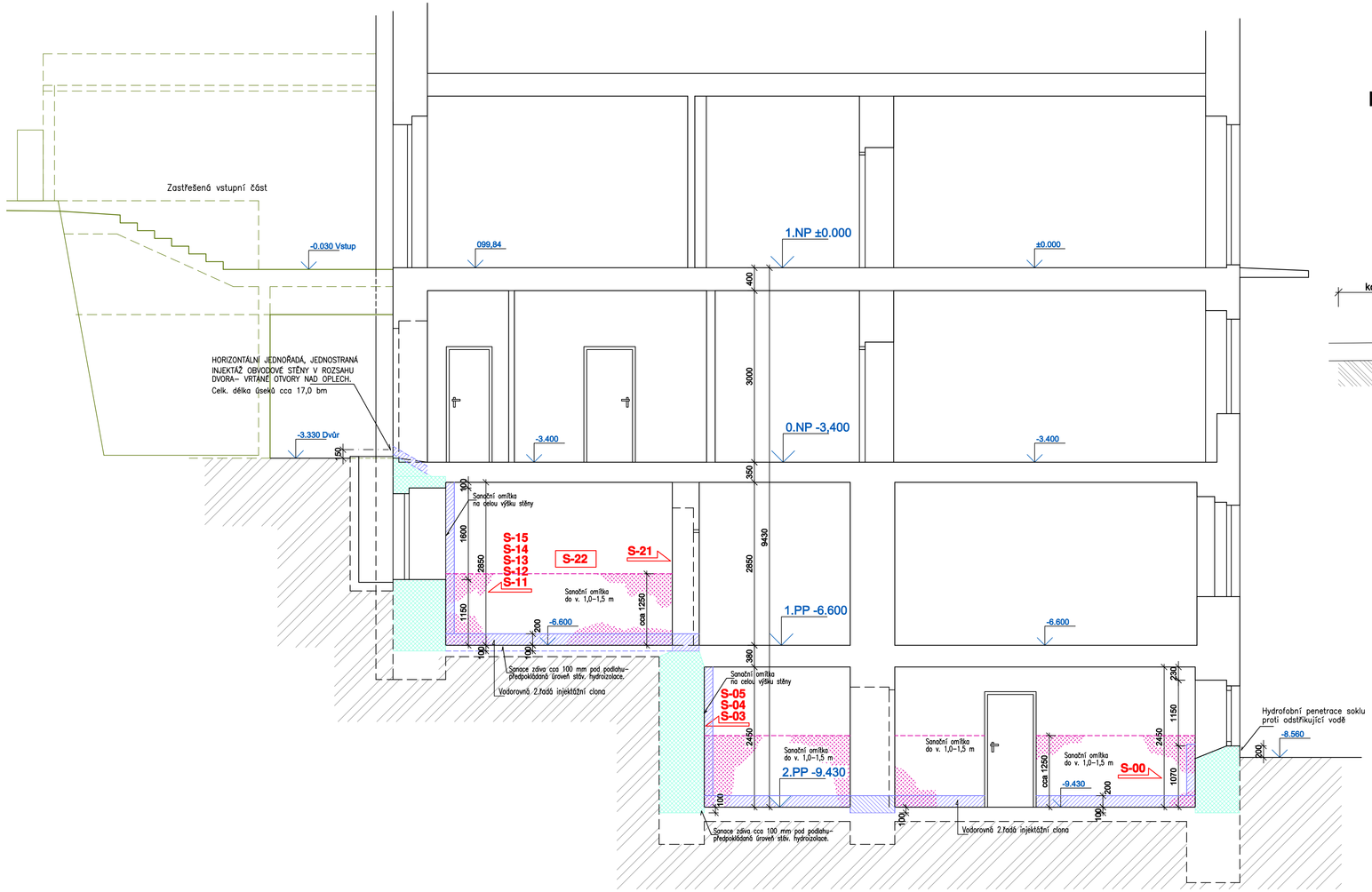

PROSTOR PRO POPELNICE
OPRAVA HYDROIZOLACE

ŘEZ 1-1

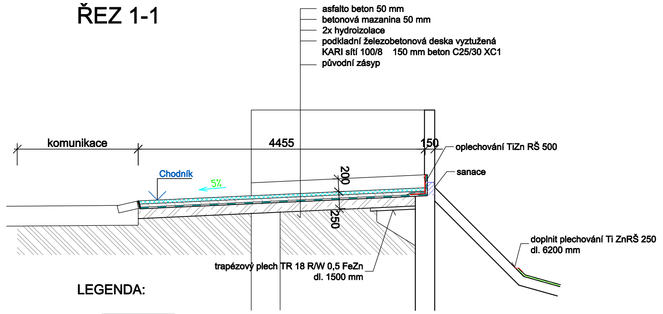

LEGENDA:

- STÁVAJÍCÍ NESANOVANÉ ZDIVO
- JEDNOSTRANNÁ SVISLÁ PLOŠNÁ (SÍŤOVÁ) TLAKOVÁ INJEKTÁŽ STĚNY (injektáž. vrty ø10 mm, rastr 120 mm)
- HORIZONTÁLNÍ 2–ŘADÁ OBOUSTRANNÁ (JEDNOSTRANNÁ) TLAKOVÁ INJEKTÁŽ STĚNY – VÝŠKA SANACE DO VÝŠE CCA 200 mm NAD OROVEŇ PODLAHY
- SANAČNÍ OMÍTKA– DO V. 1,0–1,5 m (výška aplikace dle zavlhčení zdiva) NA PLOCHÁCH S CELOPLOŠNOU SVISLOU INJEKTÁŽÍ SANAČNÍ OMÍTKY V CELÉ PLOŠE
- (1500) NOVÉ ZPĚTNÉ KERAMICKÉ OBKLADY STĚN
- (1500) ODSTRANĚNÉ PŮVODNÍ KERAM. OBKLADY

± 0,000=1.NP

navrhl:	P. DINDÁK, V. VOPAT	odp.proj.:	P. DINDÁK
kraj:	KARLOVARSKÝ	stavební úřad:	KARLOVY VARY
obec:	KARLOVY VARY	stupeň:	DPS
datum:	03.2016	zakázka číslo:	16005
investor:	KRAJSKÝ DĚTSKÝ DOMOV, ZÍTKOVA 1267/4, 360 01 KARLOVY VARY		
místo stavby:	KRAJSKÝ DĚTSKÝ DOMOV, ZÍTKOVA 1267/4 KARLOVY VARY		

KV ENGINEERING s.r.o.
ZÁVODU MÍRU 584/7, KARLOVY VARY
PSČ 360 17,www.kveng.cz,info@kveng.cz
Tel.: 353447911 Fax: 353447929

Název projektu:

KRAJSKÝ DĚTSKÝ DOMOV
SANACE PROTI ZEMNÍ VLHKOSTI

SO(PS):	S0 01 KDD - SANACE		
profese:	D.1.1 STAVEBNĚ TECHNICKÉ ŘEŠENÍ		
příloha:	VZOROVÝ PŘÍČNÝ ŘEZ A-A	číslo přílohy:	D.6
		formát: 8 A4	měřítko: 1:50

Výkres je duševním majetkem firmy KV engineering spol. s r.o., nesmí být použit a kopírován třetí osobou, ji předán či jinak s ním nakládáno bez písemného souhlasu firmy KV engineering spol. s r.o.

PDF vytvořeno zkušební verzí pdfFactory Pro www.pdffactory.com