Rozvaděč RHD-4A - doplnění

pole č. D1 (OEZ QA40–200804) – STÁVAJÍCÍ
Přívod DO z TS2 a záložní MDO
š=800 mm, přípojnice dole
kabelový přívod vrchem, 10 cm od zad
vývod do přípojnic

pole č. D2 (OEZ QA40–200604) – STÁVAJÍCÍ
vývody DO
š=600 mm, přípojnice dole
přívod – přípojnice
vývod vrchem

pole č. D3 (OEZ QA40–200604) – STÁVAJÍCÍ
vývody DO
š=600 mm, přípojnice dole
přívod – přípojnice
vývod vrchem

pole č. D4 (kompatibilní se stávajícími skříněmi)
vývody DO
š=600 mm, přípojnice dole
přívod – přípojnice
vývod vrchem

deony v tomto poli:
pevné provedení + elektronická spoušť
In=100A, Icu=25 kA, Ir=0,4–1x In (spoušť 16–40A nebo 40–100A), Isd=1,5–10x Ir
In=160A, Icu=25 kA, Ir=0,4–1x In (spoušť 40–100A nebo 63–160A), Isd=1,5–10x Ir
In=250A, Icu=25 kA, Ir=0,4–1x In (spoušť 63–160A nebo 100 – 250A), Isd=1,5–10x Ir

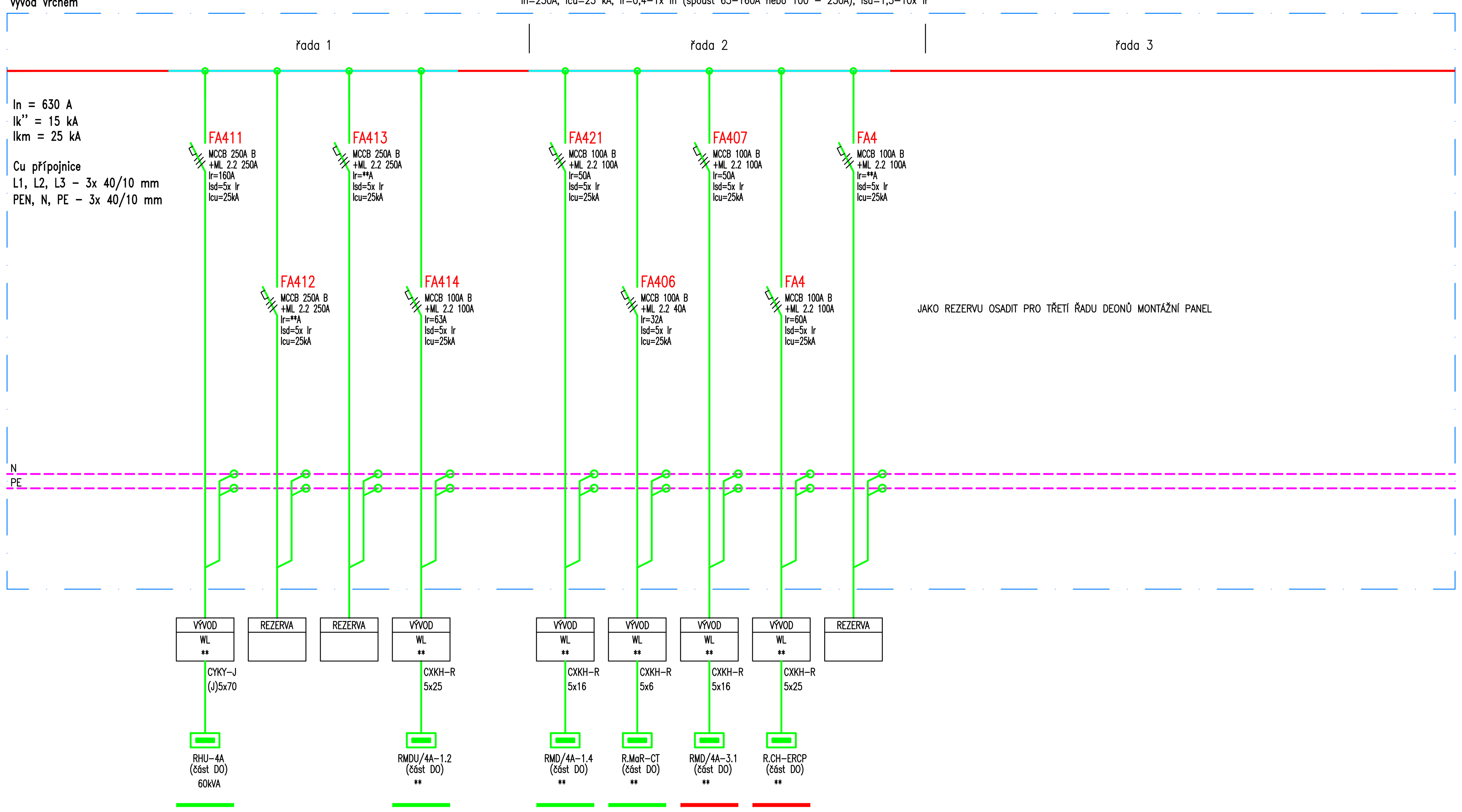

Zeleně označené vývody slouží pro pracoviště PET–CT
Červeně označené vývody slouží pro pracoviště ERCP (viz návazný projekt: Přestavba ERCP)

SCHÉMA PŘEPÍNÁNÍ PŘÍVODŮ:

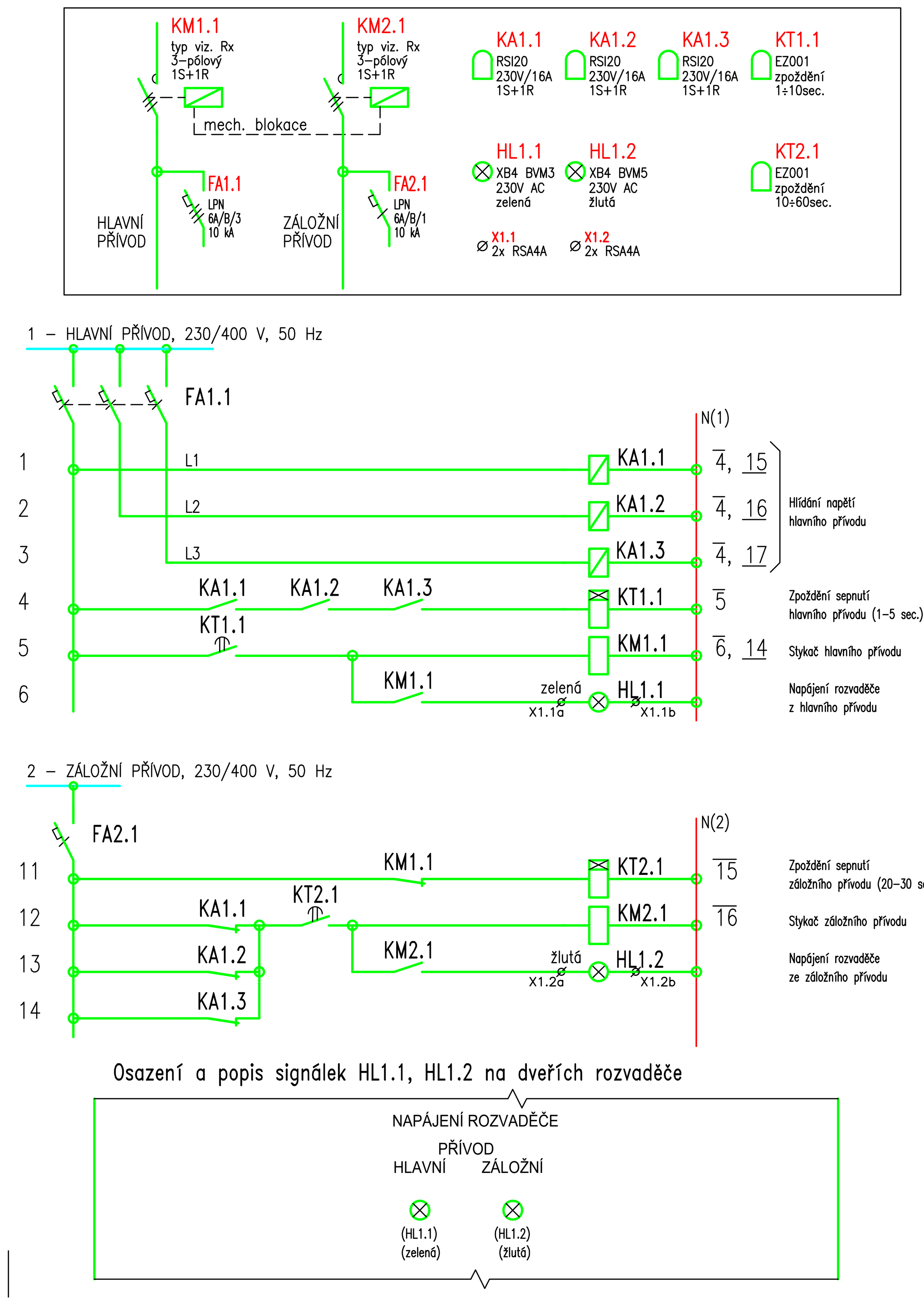

SKŘÍNĚ ROZVADĚČE:

PROVEDENÍ:	OCELOPLECHOVÉ SKŘÍNĚ PRO ŘADOVOU MONTÁŽ NA PODSTAVCI
KRYTÍ:	IP20/00
ŠÍŘKA:	uvedena u jednotlivých polí
VÝŠKA:	2000 mm (+ podstavec 100mm)
HLOUBKA:	400 mm
PŘÍVODY:	HOREM
VÝVODY:	HOREM
BARVA:	ŠEDÁ (RAL7035)

POZNÁMKA:

- V rámci tohoto projektu dochází k rozšíření stávajícího rozvaděče o potřebné vývodové pole, které má navazovat na stávající rozvaděč.
- Pro rozšíření je třeba použít skříň shodného nebo alespoň kompatibilního typu se stávajícími skříněmi, aby je bylo možné spojit v jeden celek.
- Dále je třeba dodržet polohu a typ přípojnic dle skutečného stavu (nutno na místě zaměřit)
- Dodržet shodný styl a směr otvírání dveří

Legenda označení prvků:

ACB	Air Circuit Breaker	vzduchový jistič	např. Masterpact MTZ1
MCCB	Moulded Case Circuit Breaker	kompaktní jistič	např. Compact NSX
MCB	Miniature Circuit Breaker	modulový jistič	např. iC60H/N
LPO	Lištový pojistkový odpínač	vel. 00,1,2,3	např. FD2–33
RPO	Řadový pojistkový odpínač	vel. 00,1,2,3	např. FH00–3A/F
OPV	Odpínač válcových pojistek	vel. 10,14,22	např. OPV10/x
BA	Automatický kontrolér přepínání deonů		220/240V stř. např. BA+ACP+IVE

Materiálové a konstrukční provedení deonů viz Technické podmínky – specifikace.

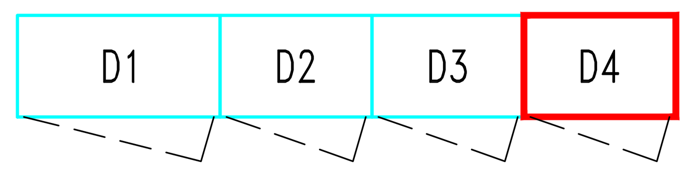

ROZVODNÁ SOUSTAVA: TN–C–S, 3+N+PE, 3x 230/400V, 50Hz
OCHRANA PŘED ÚRAZEM EL. PROUDEM: AUTOMATICKÉ ODPOJENÍ OD ZDROJE
DOPLŇUJÍCÍ OCHRANNÉ POSPOJOVÁNÍ

penta projekt

Nemocnice Karlovy Vary
Stavební úpravy pro usazení PET-CT

Karlovarský kraj
Závodní 353/88
360 06 Karlovy Vary

PENTA PROJEKT s.r.o.
Mrštíkova 1166/12
586 01 Jihlava
+420 567 312 451

D1.01 Pavilon B
D1.01.4g1 Silnoproudá elektrotechnika

Č.PARÉ

VYPRACOVAL
Ing. Petr Zacha
KONTROLOVAL
Ing. Petr Kremláček

ČÍSLO VÝKRESU	REVIZE	NÁZEV VÝKRESU		
D1.01.1-32	R00	Rozvaděč RHD-4A - doplnění		
ZAKÁZKOVÉ ČÍSLO	STUPEŇ PD	MĚŘÍTKO	FORMÁT	DATUM
2024-11	DPS	-	8x A4	11 / 2024

TENTO VÝKRES A JEHO DETAILY JSOU MAJETKEM ZHOTOVITELE A NESMÍ BÝT POUŽIT CELÝ ANI Z ČÁSTI BEZ JEHO PÍSEMNÉHO SOUHLASU (DLE ZÁKONA č. 121/2000 Sb.)