SO 101 - MODERNIZACE SILNICE II/213
PŘÍČNÉ ŘEZY KM 0,940 - 1,160
M 1:100

km 0 + 940,000

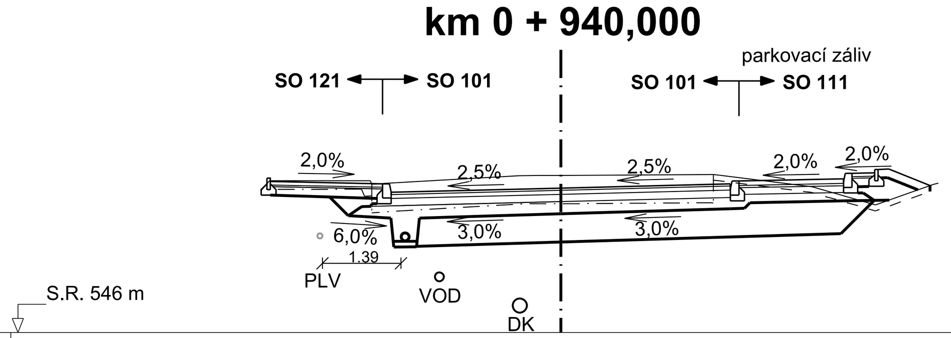

NOVÝ STAV	-5,14 548,67; -3,15 548,63; -3,00 548,48; 0,00 548,55; 3,00 548,63; 3,15 548,68; 5,00 548,72; 5,15 548,82; 5,55 548,82
TERÉN	-5,35 548,50; -5,30 548,50; -5,15 548,68; -3,34 548,68; -3,11 548,63; -0,74 548,77; -0,41 548,77; 0,00 548,78; 2,70 548,79; 2,81 548,78; 4,44 548,58; 5,56 548,25; 6,59 548,62; 6,68 548,64

km 0 + 960,000

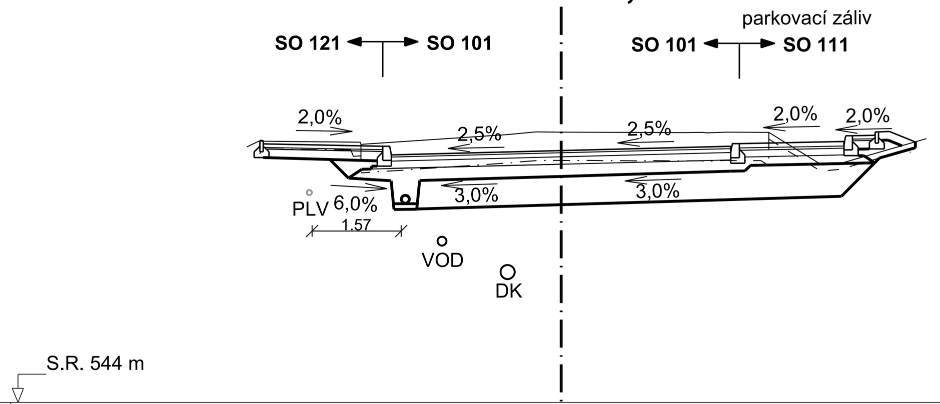

NOVÝ STAV	-5,26 548,57; -3,15 548,53; -3,00 548,38; 0,00 548,45; 3,00 548,53; 3,15 548,58; 5,00 548,62; 5,15 548,72; 5,55 548,72
TERÉN	-5,56 548,51; -5,34 548,62; -5,26 548,62; -3,56 548,61; -3,53 548,56; -0,94 548,74; -0,45 548,78; 0,00 548,78; 2,18 548,77; 2,51 548,77; 2,57 548,78; 2,92 548,78; 3,67 548,78; 4,61 548,20; 4,90 548,22; 6,46 548,66

km 0 + 980,000

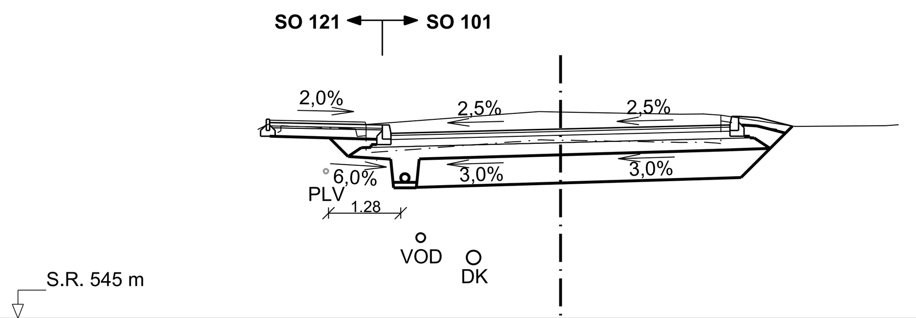

NOVÝ STAV	-5,15 548,47; -3,15 548,43; -3,00 548,28; 0,00 548,35; 3,00 548,43; 3,00 548,58
TERÉN	-5,38 548,34; -5,36 548,34; -5,15 548,45; -5,15 548,52; -3,48 548,48; -3,44 548,43; -0,90 548,62; -0,37 548,66; 0,00 548,66; 2,11 548,62; 2,53 548,62; 2,84 548,60; 4,15 548,40; 5,75 548,41; 5,98 548,43

km 1 + 000,000

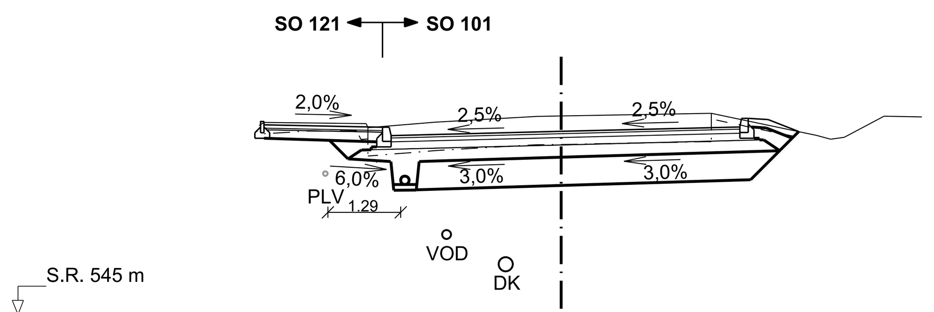

NOVÝ STAV	-5,25 548,35; -3,16 548,31; -3,01 548,16; 0,00 548,23; 3,16 548,31; 3,16 548,46
TERÉN	-5,25 548,39; -3,47 548,35; -3,41 548,30; -2,23 548,39; -0,44 548,49; 0,00 548,50; 2,65 548,55; 2,66 548,55; 4,51 548,16; 4,77 548,09; 5,01 548,13; 5,71 548,50; 6,38 548,49

km 1 + 020,000

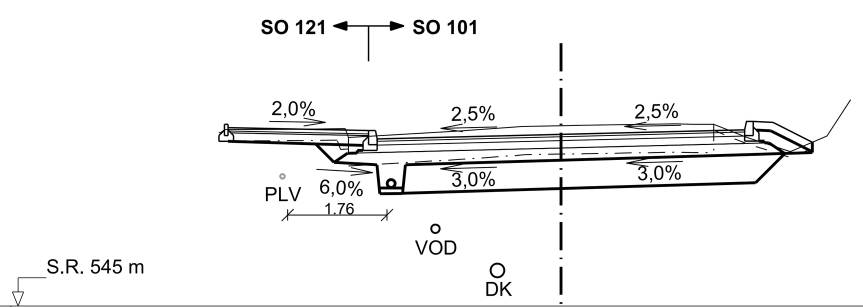

NOVÝ STAV	-5,89 548,15; -3,40 548,10; -3,25 547,95; 0,00 548,03; 3,25 548,11; 3,25 548,26
TERÉN	-6,05 548,06; -6,02 548,06; -5,94 548,12; -4,72 548,12; -3,81 548,13; -3,79 548,07; -3,76 547,98; -1,80 548,09; -0,68 548,17; 0,00 548,19; 0,38 548,19; 2,03 548,22; 2,33 548,21; 2,70 548,21; 3,30 547,97; 4,06 547,73; 4,70 548,00; 5,12 548,65

km 1 + 040,000

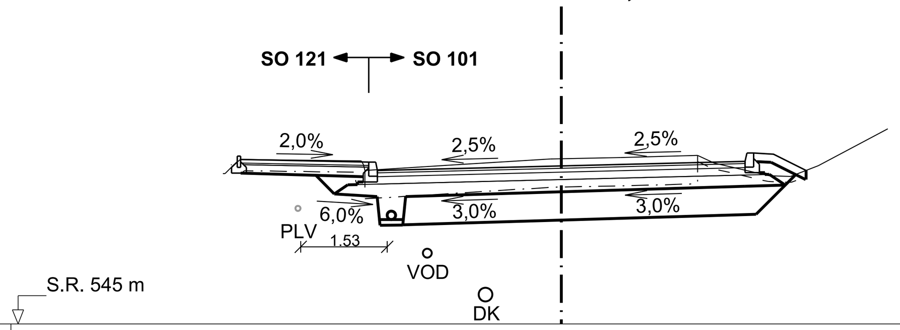

NOVÝ STAV	-5,67 547,91; -3,40 547,86; -3,25 547,71; 0,00 547,79; 3,25 547,87; 3,25 548,02
TERÉN	-5,98 547,66; -5,94 547,66; -5,79 547,81; -5,67 547,91; -4,61 547,90; -3,53 547,88; -3,50 547,81; -3,47 547,71; -1,86 547,82; -0,19 547,92; 0,00 547,92; 1,05 547,94; 2,41 547,98; 2,70 547,85; 3,68 547,62; 4,05 547,61; 4,54 547,80; 5,77 548,45

km 1 + 060,000

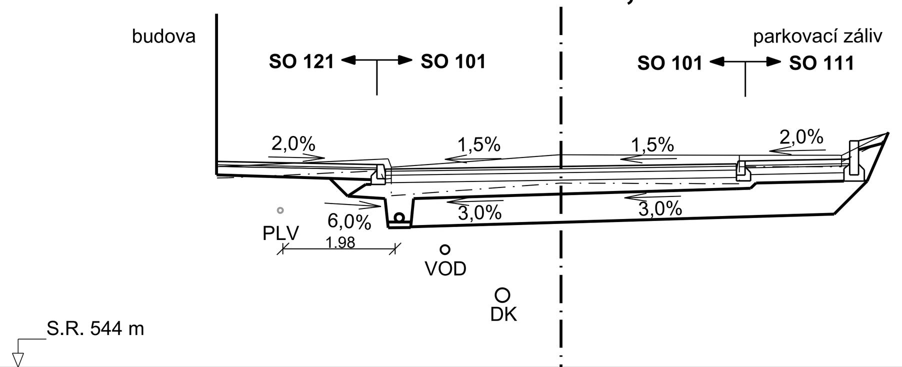

NOVÝ STAV	-6,09 547,64; -3,25 547,59; -3,10 547,51; 0,00 547,55; 3,10 547,60; 3,25 547,65; 5,10 547,69; 5,10 547,99
TERÉN	-6,09 547,55; -5,89 547,56; -3,05 547,69; -3,00 547,54; -1,88 547,62; -0,14 547,75; -0,02 547,76; 0,96 547,76; 3,15 547,75; 4,92 547,75; 4,96 547,75; 5,79 548,16

km 1 + 080,000

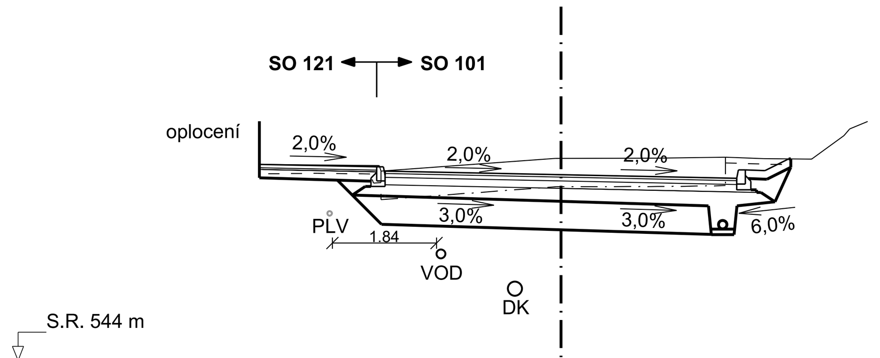

NOVÝ STAV	-5,33 547,46; -3,26 547,42; -3,11 547,34; 0,00 547,28; 3,11 547,21; 3,11 547,36
TERÉN	-5,34 547,46; -3,21 547,44; -3,18 547,34; -1,50 547,47; -0,10 547,57; 1,70 547,57; 2,91 547,59; 3,59 547,56; 4,43 547,56; 5,01 547,97; 5,11 548,09; 5,42 548,22

km 1 + 100,000

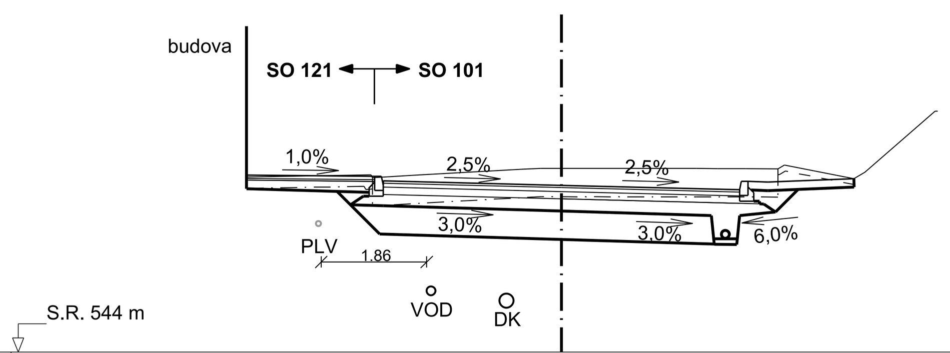

NOVÝ STAV	-5,56 547,13; -3,30 547,10; -3,15 547,02; 0,00 546,95; 3,15 546,87; 3,15 547,02
TERÉN	-5,56 547,09; -3,40 547,13; -3,36 547,13; -3,34 547,08; -2,57 547,13; -0,66 547,23; -0,36 547,25; 0,00 547,25; 2,39 547,24; 2,76 547,24; 3,26 547,24; 3,83 547,24; 3,94 547,30; 5,17 547,06; 5,36 547,18; 6,60 548,26; 6,65 548,26

km 1 + 120,000

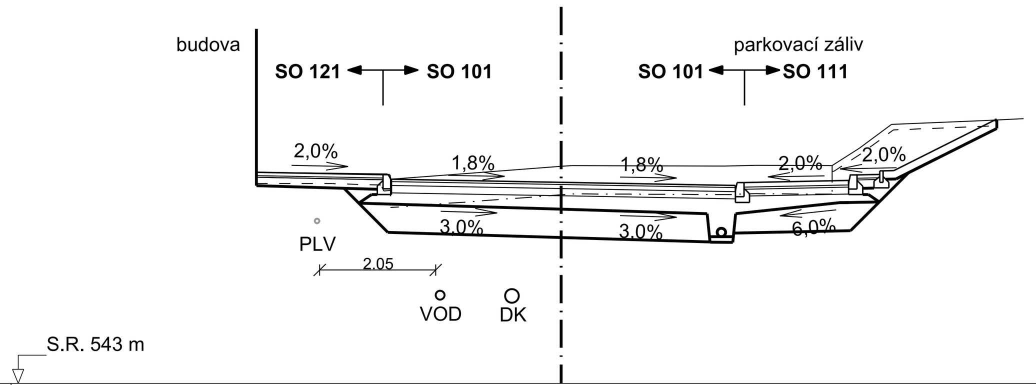

NOVÝ STAV	-5,39 546,74; -3,15 546,69; -3,00 546,61; 0,00 546,56; 3,08 546,50; 3,23 546,55; 5,08 546,59; 5,23 546,69; 5,63 546,70
TERÉN	-5,39 546,74; -3,07 546,71; -3,03 546,63; -3,02 546,61; -1,88 546,70; 0,00 546,84; 0,19 546,85; 1,23 546,85; 2,89 546,84; 3,44 546,85; 4,79 546,85; 5,27 547,16; 5,84 547,58; 7,49 547,65; 8,18 547,68

km 1 + 140,000

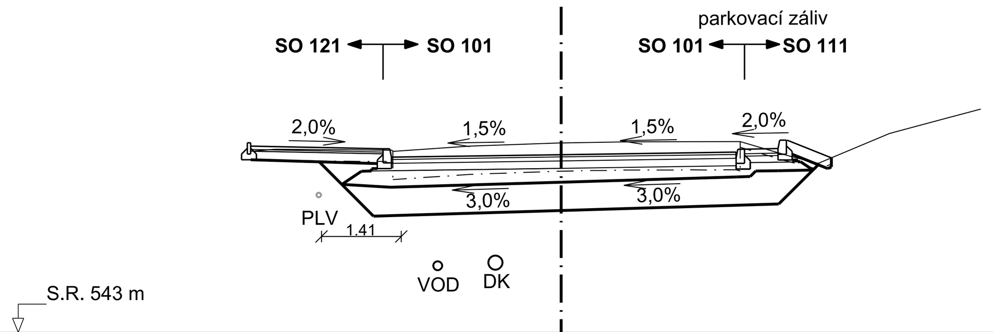

NOVÝ STAV	-5,49 546,30; -3,15 546,25; -3,00 546,10; 0,00 546,15; 3,09 546,19; 3,24 546,24; 3,84 546,25; 3,84 546,40
TERÉN	-5,50 546,20; -5,06 546,24; -2,99 546,23; -2,98 546,21; -1,62 546,30; -0,06 546,36; 1,19 546,38; 3,17 546,38; 4,03 546,13; 4,55 545,99; 5,81 546,52; 6,75 546,78; 7,42 546,96

km 1 + 160,000

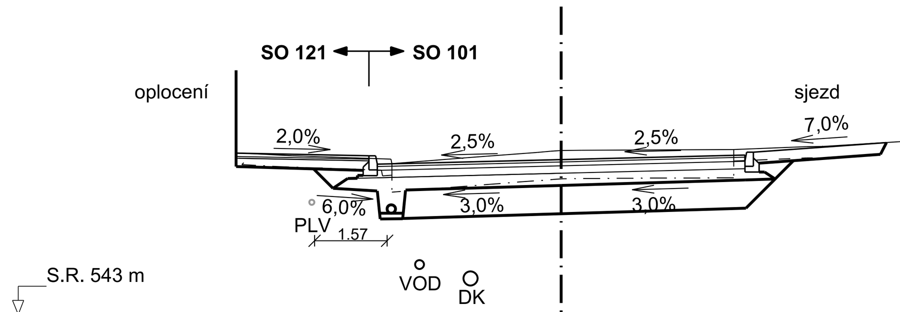

NOVÝ STAV	-5,75 545,85; -3,40 545,81; -3,25 545,66; 0,00 545,74; 3,25 545,82; 3,40 545,87; 5,75 546,03
TERÉN	-5,90 545,71; -5,87 545,71; -5,72 545,85; -4,76 545,81; -3,01 545,75; -2,99 545,66; -1,66 545,77; -0,42 545,87; -0,18 545,89; 0,00 545,90; 0,01 545,90; 0,36 545,90; 3,05 545,91; 4,33 545,97; 4,63 545,97; 6,07 546,06

SOUŘADNICOVÝ SYSTÉM: S-JTSK
VÝŠKOVÝ SYSTÉM: Bpv

SO 101 Modernizace silnice II/213

Objednatel:
KRAJSKÁ SPRÁVA A ÚDRŽBA SILNIC KARLOVARSKÉHO KRAJE
Chebská 282, 356 01 Sokolov

Zhotovitel DUSP/PDPS:
Valbek, spol. s r.o.
Vaňurova 505/17
460 01 Liberec

HIP: ING. B. FIŠER

Vypracoval	ING. J. STRNAD		Zak. číslo	21-UL11-005
Zodp. projektant	ING. J. STRNAD		Datum	08/2022
Tech. kontrola			Stupeň	DUSP/PDPS
Akce: II/213 MODERNIZACE SILNICE HAZLOV			Počet formátů	10 x A4
			Měřítko	1:100
			Č. přílohy	Paré
Příloha: PŘÍČNÉ ŘEZY KM 0,940-1,160			5.4	

Zhotovitel:
Valbek, spol. s r.o., stř. Ústí n. L.
Děčínská 717/21
400 03 Ústí nad Labem