VEDOUCÍ PROJEKTANT	ZODPOVĚDNÝ PROJEKTANT	VYPRACOVAL	VÝPIS VÝROBKŮ	LIST
ING. ARCH. J. HOMOLKA	ING. VIKTOR ŠLAPAL	ING.ARCH. Š.LEDVINKOVÁ	HLINÍKOVÉ VNITŘNÍ	9
DOKONČENÍ REVITALIZACE NEMOCNICE V CHEBU D1.02 REKONSTRUKCE PAVILONU B		A 03-20-P		
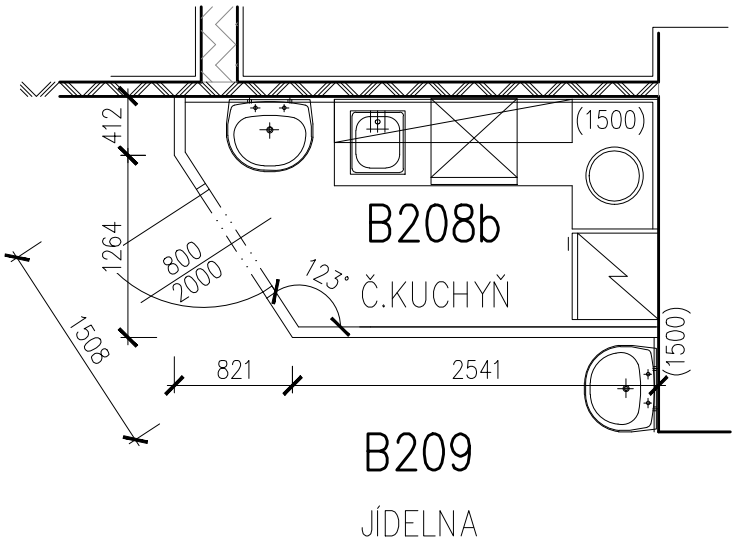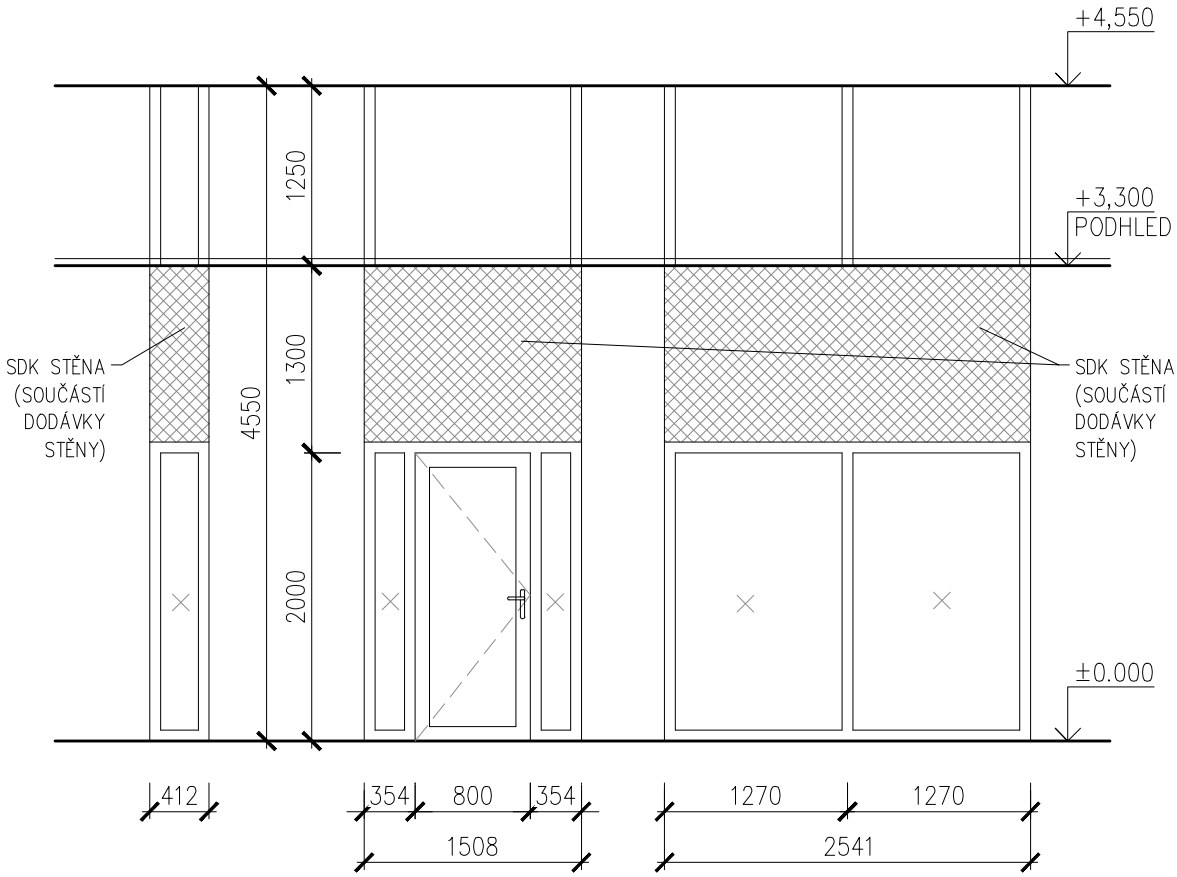
OZNAČENÍ NA VÝKRESE	POPIS	1.PP	1.NP	2.NP	3.NP	4.NP	5.NP	STŘECHA	Σ
E503